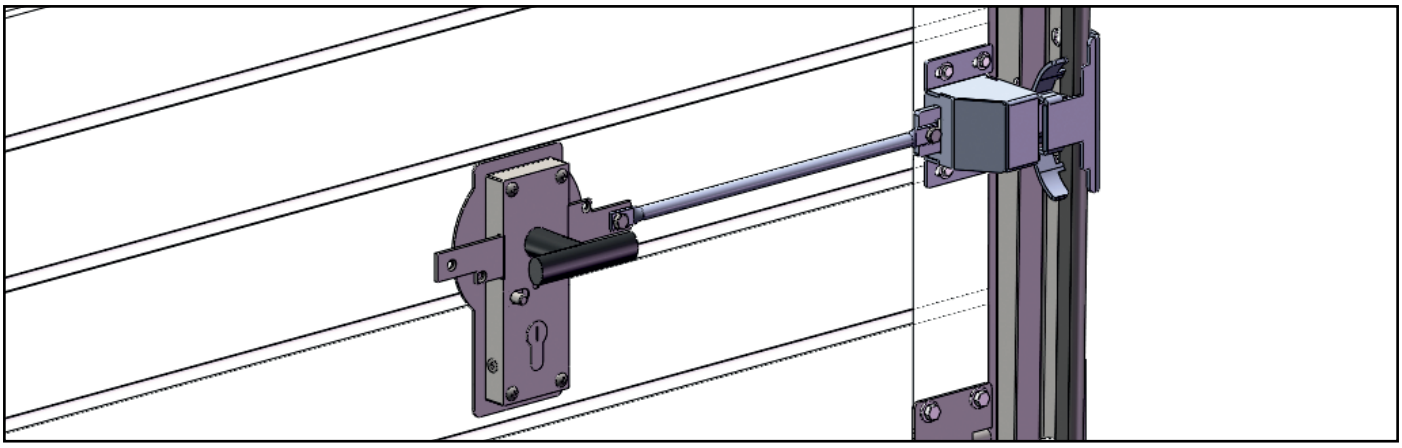

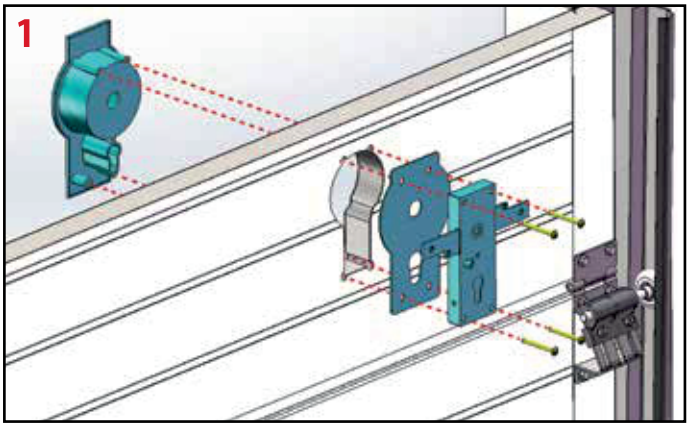
1

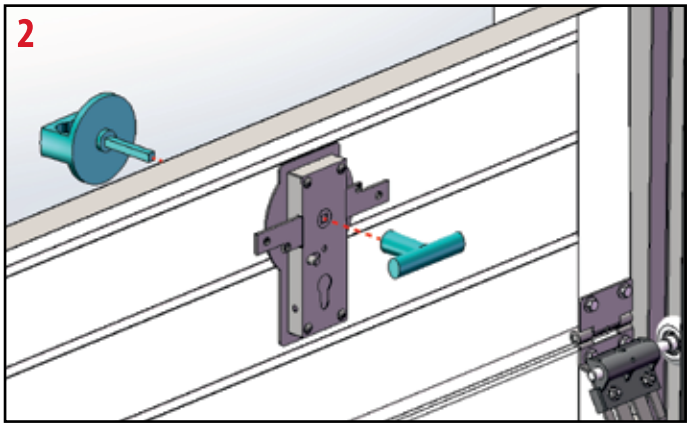
2

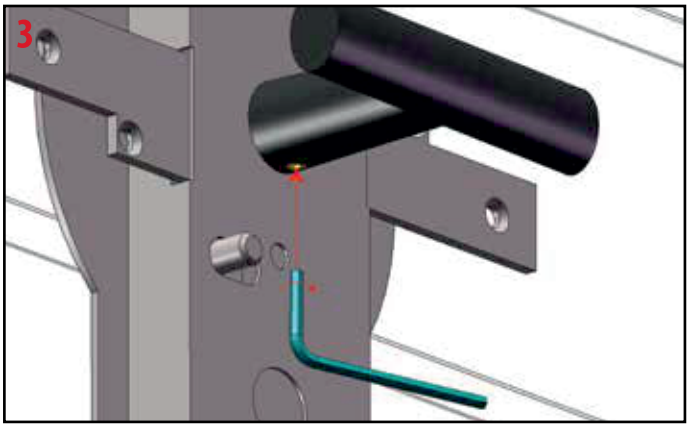
3

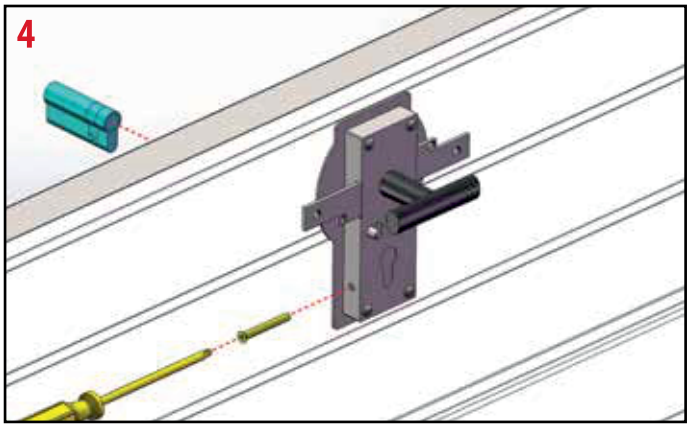
4

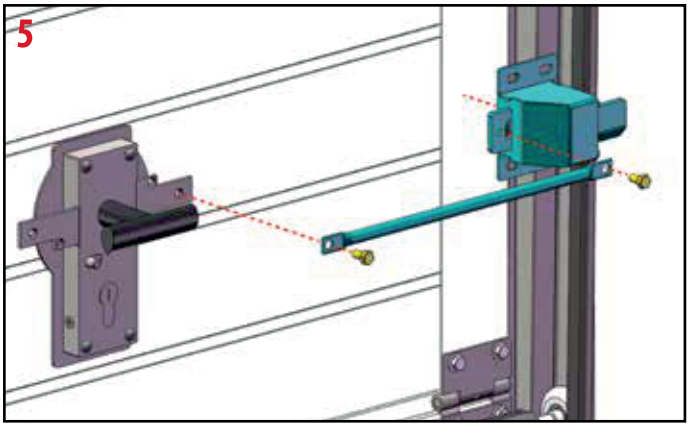
5

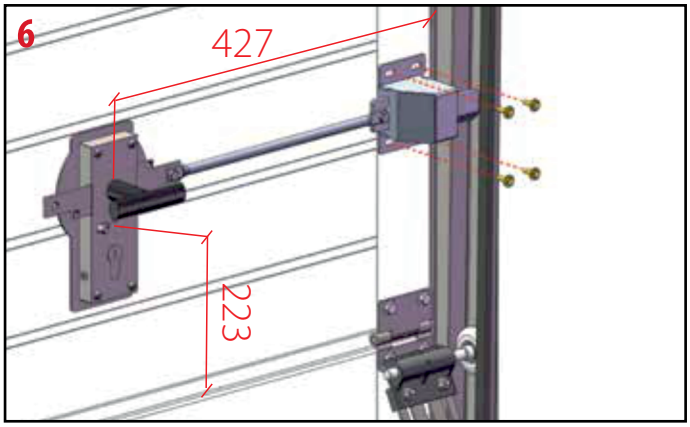
6
427
223

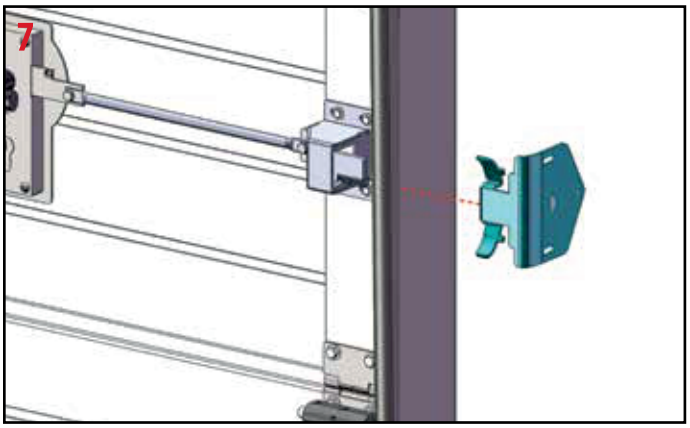
7

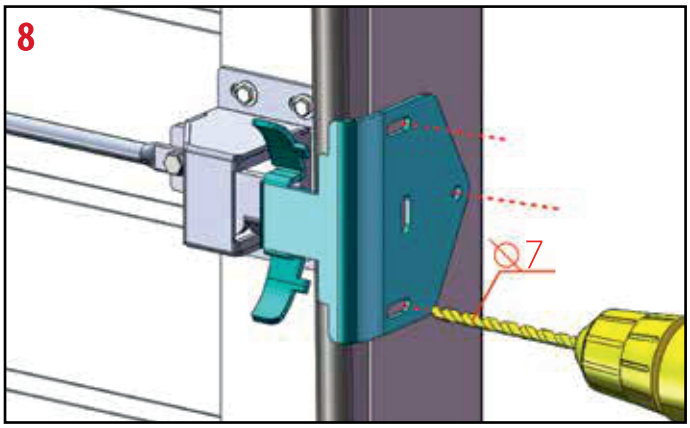
8
7

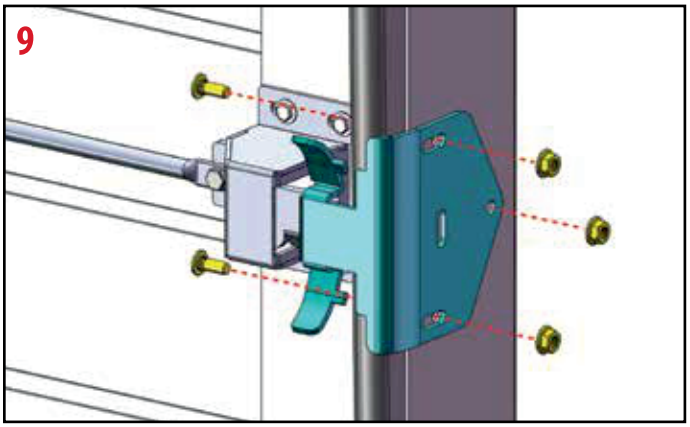
9